SPACECOM CCTV LENSES

HZ8136RAI-MP2

【仕様】1/2" 17倍メガピクセル電動ズームレンズ

イメージサイズ: 1/2 1/3

焦点距離：	8～136mm
最大口径比：	1:1.6
絞り：	F1.6～360相当
ズーム比：	17倍
包括角度：	8mmにて43.6°× 33.4° 136mmにて 2.7°× 2.2°
最大画面寸法：	6.4×4.8mm（φ8mm）
至近距離：	1.8m（前玉面より）
バックフォーカス：	19.33mm（In Air）
フランジバック:	17.526mm
入力信号：	コンポジット映像信号，映像信号
レベル調整範囲：	映像信号レベル 0.5～1.0Vp-p
測光範囲：	入力信号に対して約40%～70%連続可変
入力インピーダンス：	高インピーダンス
操作： ズーム：	モーター駆動（DC±6.4V, Max40mA） 動作スピード（全域）約4sec.
フォーカス：	モーター駆動（DC±6.4V, Max40mA） 動作スピード（全域）約5sec.
アイリス：	内臓EEアンプによる （DC+8.5～16V：定電圧, MAX45mA）
EE機構：	内臓EEアンプにより、カメラからの映像信号とアイリス設定信号レベルの差を増幅して、アイリスモーターを駆動する。
EE精度：	入力映像信号0.7Vp-pにおいて平均値の±15%以内
作動温度範囲：	-10～+50℃
マウント:	C-マウント（レンズ姿勢調整可能）
フィルターネジ径：	58mm P0.75
大きさ, 質量：	79×72.5×130mm 約650g

【構成】

レンズ・・・・・・・・・・・・1
レンズキャップ・・・・・・・・1
ダストキャップ・・・・・・・・1

4PINコネクター（メス）・・・・・・・・・・・・・1
（外径6mmの4芯ケーブルを別途用意して下さい）

【外観図】

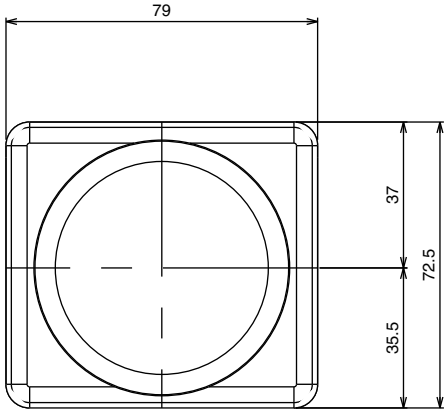

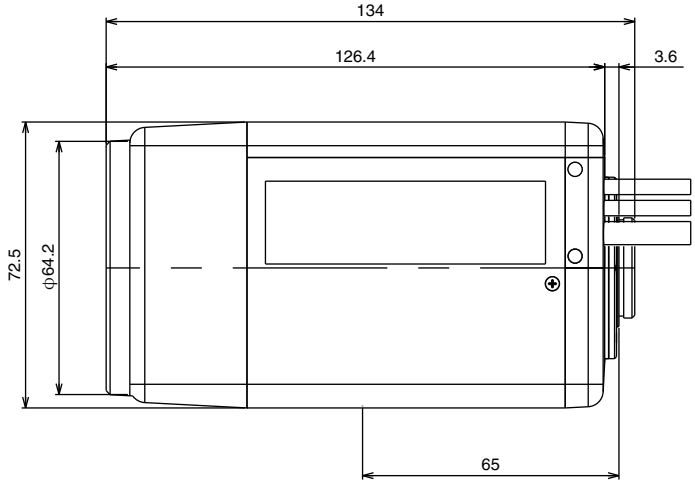

Unit:mm

【回路図】

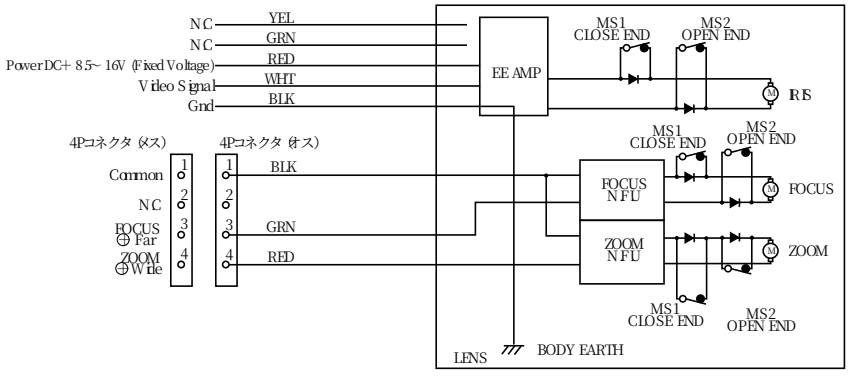

仕様・外観などはお断りなく変更することがあります