SPACECOM CCTV LENSES

HZ10350RDC IR-MP

【仕様】 FullHD Day&Nightカメラ対応 35倍電動ズームレンズ

イメージサイズ: 1/2

焦点距離 ：	10～350mm
最大口径比 ：	1:1.6
アイリス ：	F1.6～360 (Tele F4.5)
ズーム比 ：	35倍
包括角度 ：	10mmにて35.2°×26.5° 350mmにて1.1°×0.8°
最大画面寸法 ：	6.4×4.8mm (φ8mm)
至近距離 ：	4m (前玉面より)
バックフォーカス：	15.144mm (In Air)
フランジバック：	17.526mm

操作 ：	ズーム ：	モーター駆動 (DC±6.4V , Max70mA)
	フォーカス ：	モーター駆動 (DC±6.4V , Max70mA)
	アイリス ：	IG(オートクローズシステム) Close→Open : 4.0V以下 Open→Close : 0.1V以上
作動温度範囲 ：		-10～+50℃
マウント：		C-マウント(レンズ姿勢調整可能)
フィルターネジ径 ：		95mm P1
大きさ：		120×120.5×279mm
質量 ：		約3.5kg

【構成】

レンズ 1
レンズキャップ 1
ダストキャップ 1

4P Nコネクター (メス) 1
(外径 6mmの 4芯ケーブルをご用意ください)

【外観図】

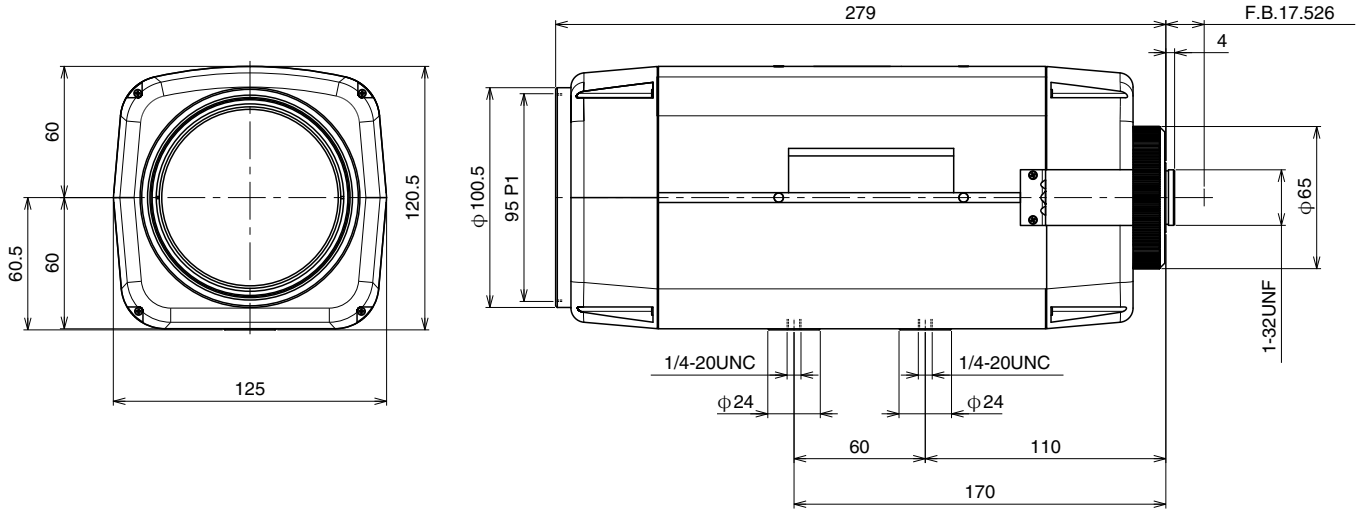

Unit : mm

【回路図】

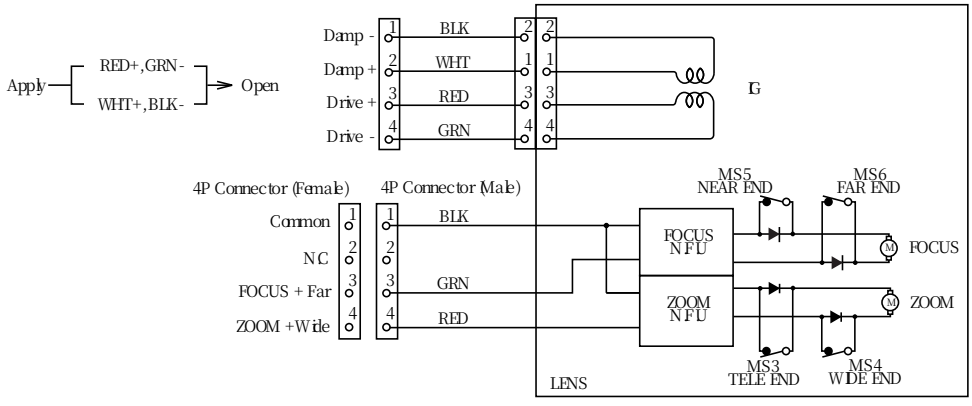

SUBJECT TO CHANGE WITHOUT NOTICE.