SPACECOM CCTV LENSES

S10×10M-MP

【仕様】2/3"CCD用10倍電動ズームレンズ

イメージサイズ：2/3 1/2 1/3 1/4

焦点距離：	10〜100mm
最大口径比：	1:1.4
絞り：	F1.4〜Close
ズーム比：	10倍
包括角度：	10mmにて47.5°×36.5° 100mmにて 5.0°× 3.8°
最大画面寸法：	8.8×6.6mm（φ11mm）
至近距離：	1.2m（前玉面より）
最近接の撮影範囲：	10mmにて105.6×79.1cm 100mmにて10.5× 8.0cm
バックフォーカス：	14.69mm（In Air）
フランジバック：	17.526mm
操作： ズーム：	モーター駆動（DC±6.4V，Max40mA） 動作スピード（全域）約6sec.
フォーカス：	モーター駆動（DC±6.4V，Max40mA） 動作スピード（全域）約7sec.
アイリス：	モーター駆動（DC±6.4V，Max40mA） 動作スピード（全域）約3.5sec.
作動温度範囲：	-10〜+50℃
マウント：	C-マウント（レンズ姿勢調整可能）
フィルターネジ径：	62mm P0.75
大きさ，質量：	80×70×122.3mm，約700ｇ

【構成】

レンズ・・・・・・・・・・・・・1
レンズキャップ・・・・・・・・・1
ダストキャップ・・・・・・・・・1
4PINコネクター（メス）・・・・・・・・・・・・・1
（外径6mmの4芯ケーブルを別途用意して下さい）

【外観図】

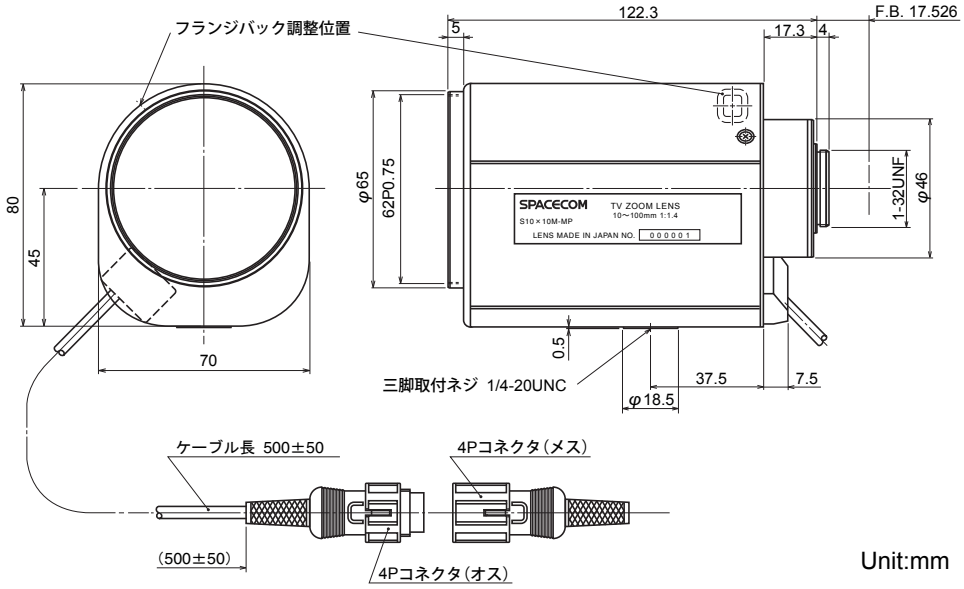

Unit:mm

【回路図】

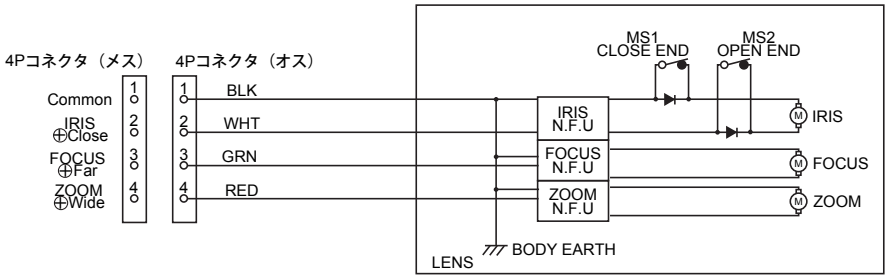

仕様・外観などはお断りなく変更することがあります