SPACECOM CCTV LENSES

VZ3184RDC IR-MP

【仕様】 メガピクセル デイ＆ナイトカメラ対応2.7倍電動ズームレンズ

イメージサイズ: 1

焦点距離:	31～84mm
最大口径比:	1:2.6
絞り:	F2.6～360 (No F drop)
ズーム比:	2.7倍
包括角度:	31mmにて23.6° ×17.7° 84mmにて 8.7° × 6.5°
最大画面寸法:	12.8×9.6mm（φ16mm）
至近距離:	7m（前玉面より）
解像力:	5.5μm対応
バックフォーカス:	23.29mm(In Air)

フランジバック:		17.526mm
操作:	ズーム:	モーター駆動（DC±6.4V, Max45mA）
	フォーカス:	モーター駆動（DC±6.4V, Max45mA）
	アイリス:	IG（オートクローズシステム）
作動温度範囲:		-10～+50℃
マウント:		C-マウント（レンズ姿勢調整可能）
フィルターネジ径:		62mm P0.75
大きさ:		80×80.5×114.8mm
質量:		約710g

【構成】

レンズ・・・・・・・・・・・・・・1
レンズキャップ・・・・・・・・1
ダストキャップ・・・・・・・・1

4PINコネクター(メス)・・・・・・・・・・・・・・1
(外形6mmの4芯ケーブルを別途ご用意下さい)

【外観図】

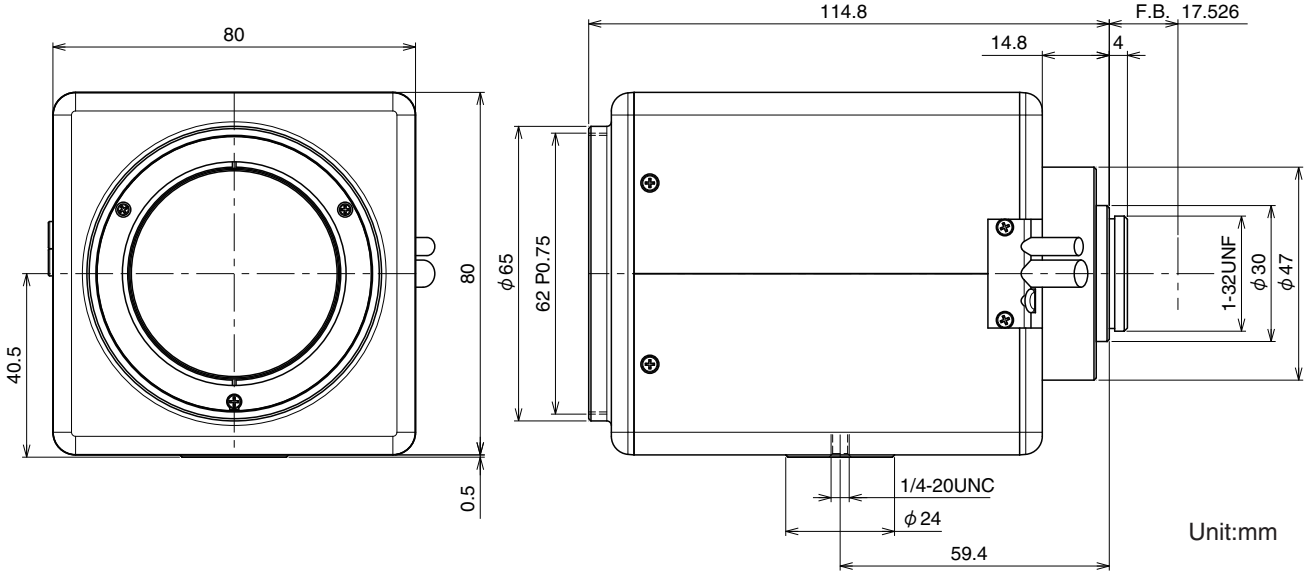

【回路図】

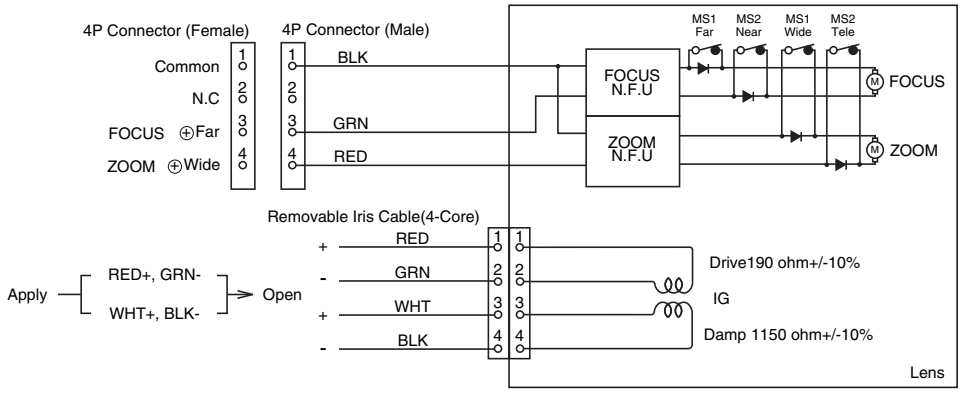

仕様・外観などはお断りなく変更することがあります